A - A
1 : 50

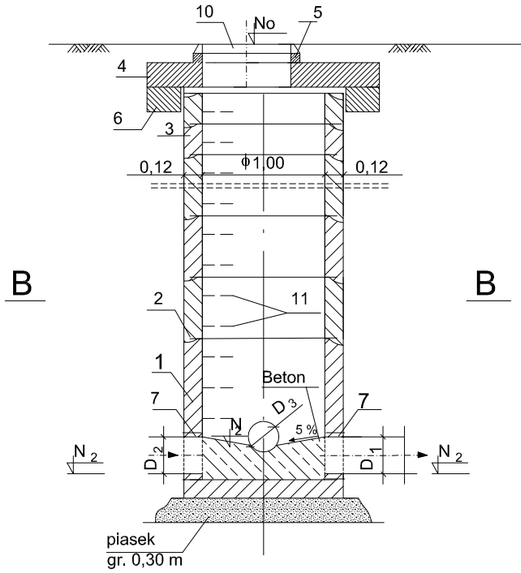

1 : 50
Studzienka kaskadowa

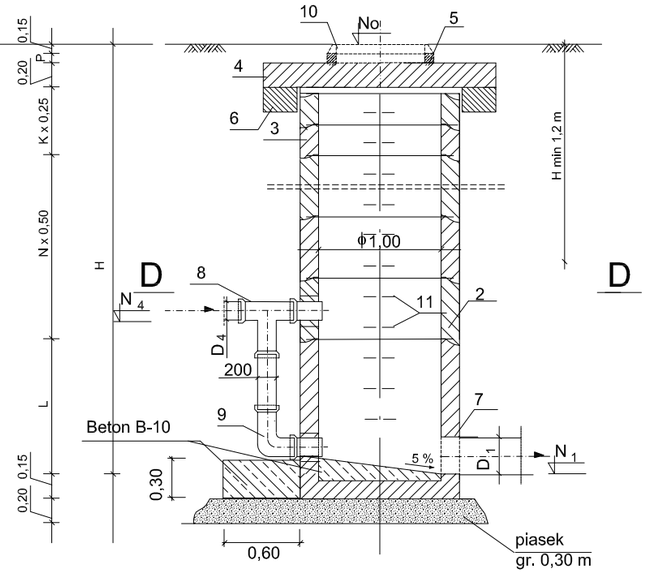

Poz	Wyszczególnienie	Katalog lub norma
11	Stopnie złazowe żeliwne	PN-64/B-74086
10	Właz żeliwny ciężki D-400	PN-H-74051-2
9	Kolano 90^0 ϕ 200 PVC	Producent rur
8	Trójnik ϕ 200/200 PVC	Producent rur
7	Przejście szczelne Dn 200,315,	Producent rur
6	Pierścień odciążający	Producent studzienek
5	Pierścień dystansowy 865/625x100	Producent studzienek
4	Płyta pokrywowa ϕ 1960 / 625 x 200 (150)	Producent studzienek
3	Krąg żelbetowy ϕ 1000 mm, h = 250 mm	Producent studzienek
2	Krąg żelbetowy ϕ 1000 mm, h = 500 mm	Producent studzienek
1	Dno żelbetowe ϕ 1000 mm, h = 1000 mm	Producent studzienek

B - B
1 : 50

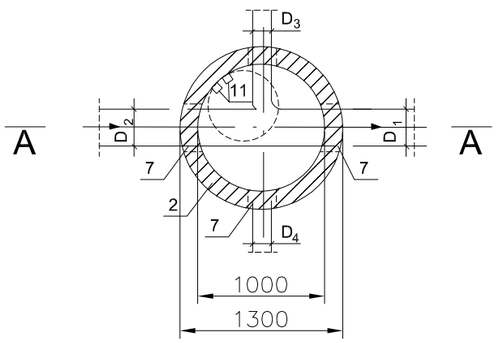

D - D
1 : 50

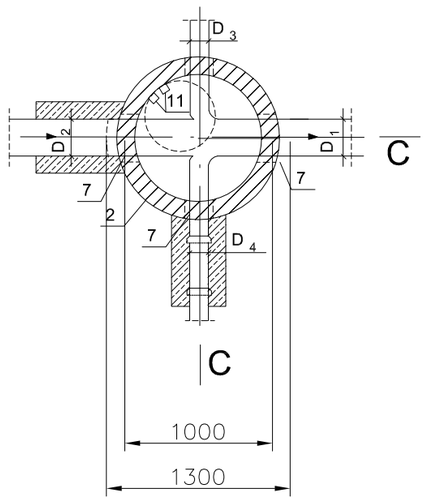

PRACOWNIA ARCHITEKTONICZNO - URBANISTYCZNA A3, AGNIESZKA ROMANOWSKA - TARCZYŃSKA,
tel/fax: 32 230 46 36, 601 064 899, 3Dgliwice@poczta.fm

TEMAT PROJEKTU:	PBW. PRZEBUDOWA BOISKA WIELOFUNKCYJNEGO GIMNAZJUM NR 1 W CIESZYNIE	PROJEKTOWAŁ:	mgr inż. Adrian Fröhlich Nr Upr: SLK/1000/PWOS/05
ADRES:	CIESZYN UL.MICHEJDY 1		
TEMAT RYSUNKU:	PROJEKT STUDNIA BETONOWA	SPRAWDZIŁ	mgr inż. Barbara Gadkowska Nr Upr: SLK/1217/PWOS/06
INWESTOR:	GIMNAZJUM NR 1 CIESZYN, UL. MICHEJDY 1		
FAZA/BRANŻA: PW/ARCH	DATA: kwiecień 2016 / SKALA: 1:50	NR RYSUNKU:	4