MOST M–1

PRZEKRÓJ B-B
Skala 1:50

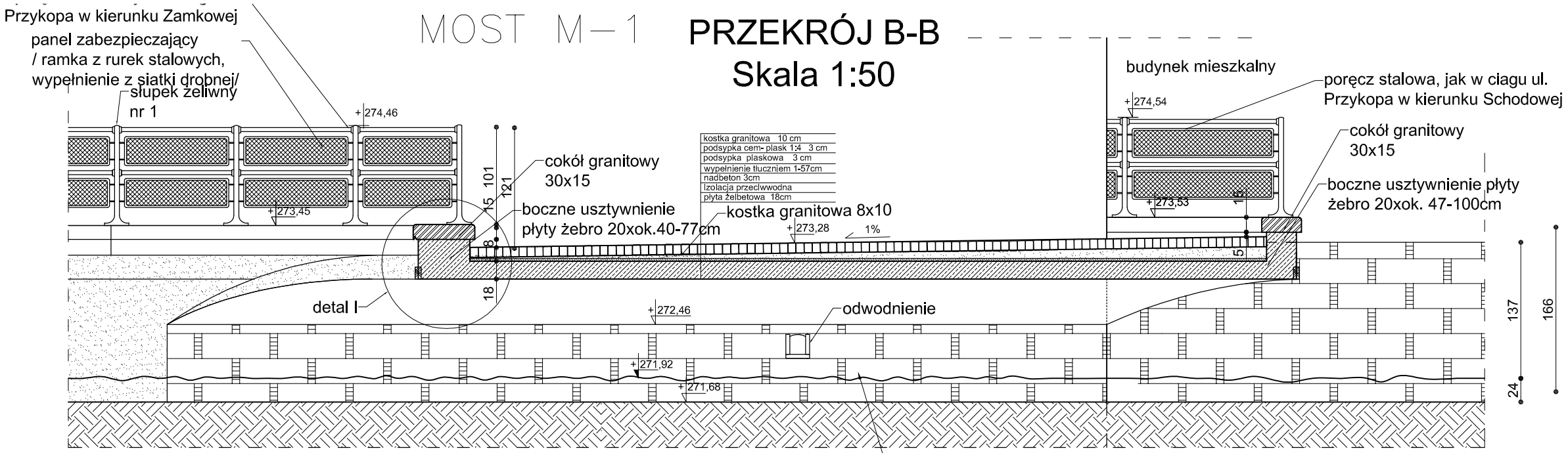

PRZEKRÓJ A-A
Skala 1:50

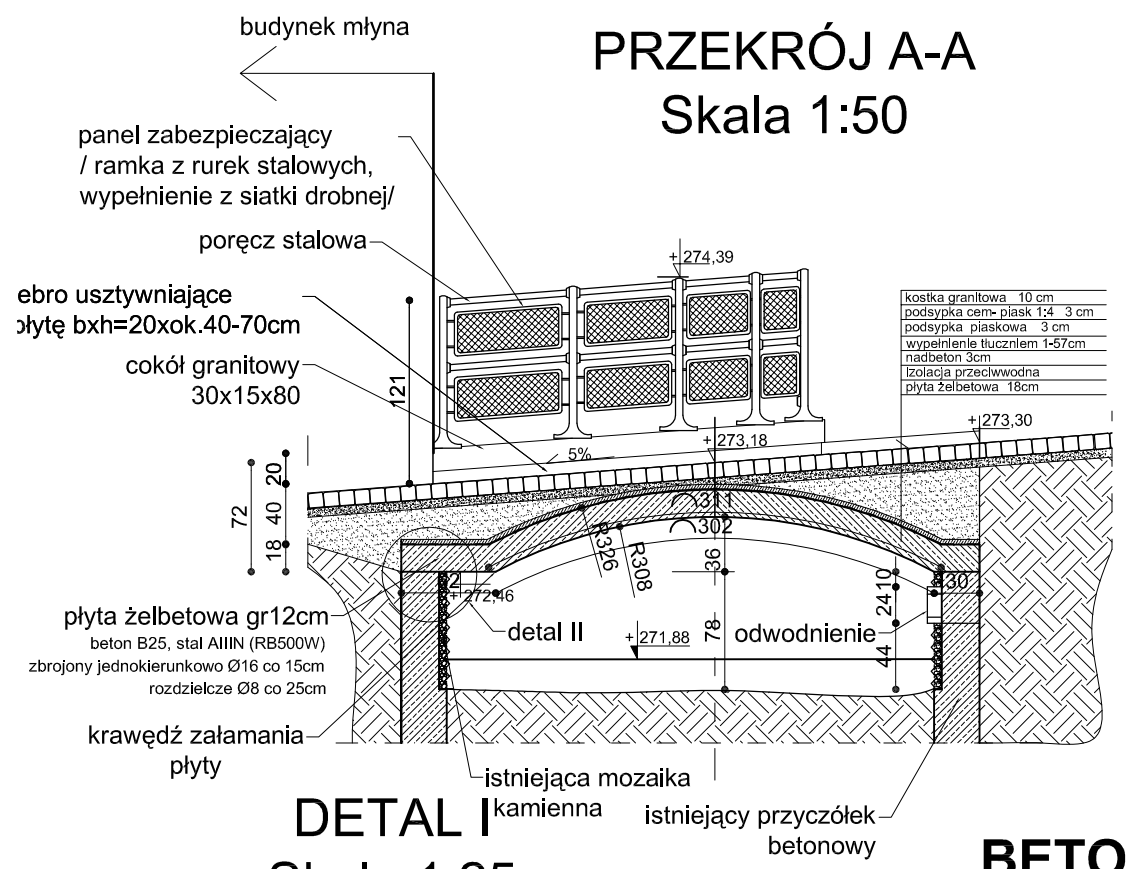

DETAL II
Skala 1:25

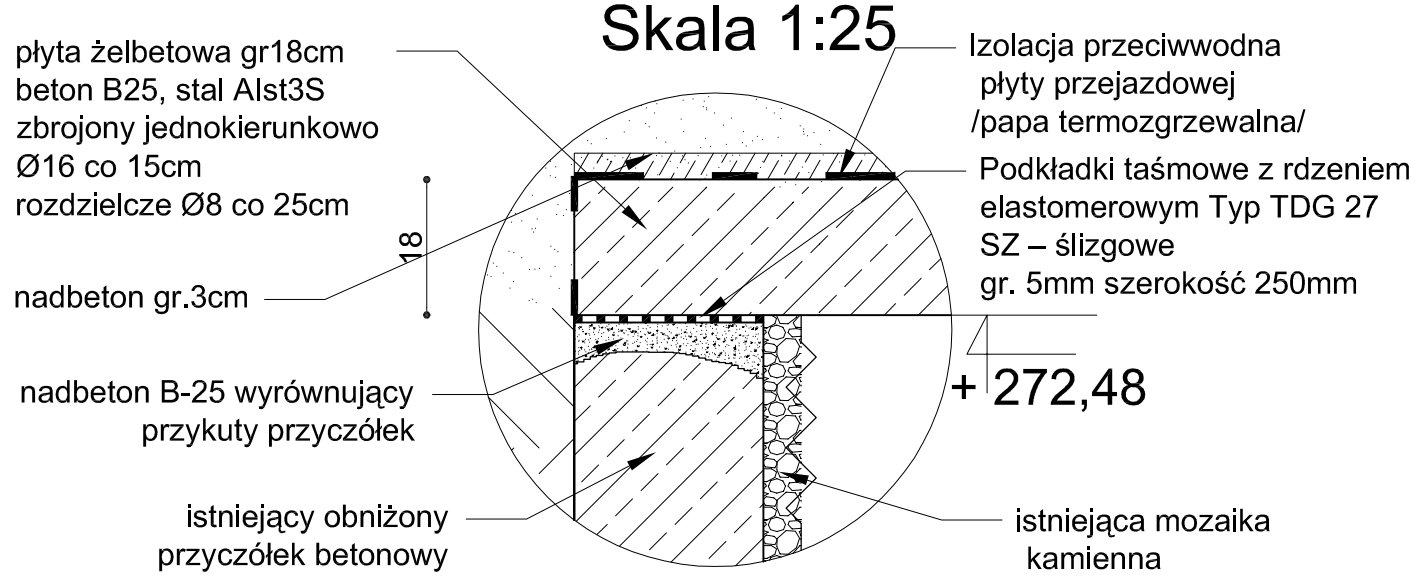

DETAL I
Skala 1:25

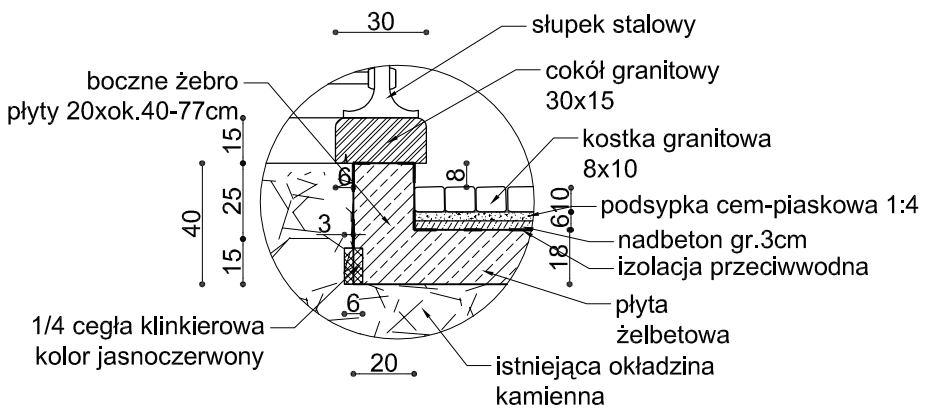

BETON B25
Stal A0/St0S/
Stal AI/st3S

Otulina zbrojenia 3 cm

Uwagi:
Żebra usztywniające płytę są zmiennej wysokości. Należy zbrojenie żeber dopasować na budowie.
Należy dopasować pochylenie podłużne i poprzeczne do istniejącego.

GRIB Generalny Realizator Inwestycji Budowlanych sp. z o.o 30-313 Kraków ul.Mieszczańska 19 tel./ fax. (012) 412-26-95 ; (012) 266-02-35 ; e-mail - ppsmk@use.pl , biuro@projektowe.com		Inwestor: **Gmina Cieszyn** ul. Rynek 1, 43-400 Cieszyn
Projektował : **mgr inż. Roman Mucha** upr.nr. UAN 412/88 MAP/B0/406/01	Podpis:	Nazwa projektu: **„Ogród dwóch brzegów 2013-2015.Rewitalizacja przestrzeni i obiektów Cieszyńskiej Wenecji.”- kanał "Młynówki"umocnienia brzegów**
Opracował : **mgr inż. Barbara Gawlik-Kalondji**	Podpis:	**PROJEKT WYKONAWCZY**
Sprawdził : **mgr inż. Dariusz Krzyk** 410/2000 MAP/BO/2338/01	Podpis:	Tytuł rysunku: **przekrój A-A, PRZKRÓJ B-B, detal I** Skala: 1:50 1:25 Nr.rys: M-1.2