UWAGI:
1. Przyczółek B wykonać analogicznie jak przyczółek A
2. Ostre krawędzie fazować 20x20mm.
3. Wymiary podano w milimetrach.

PRZEKRÓJ A–A
SKALA 1:20

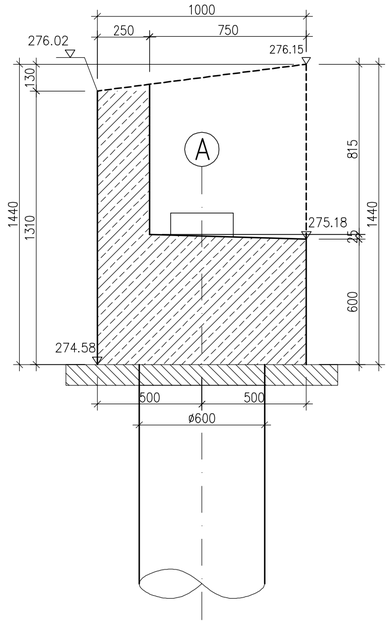

WIDOK W1
SKALA 1:20

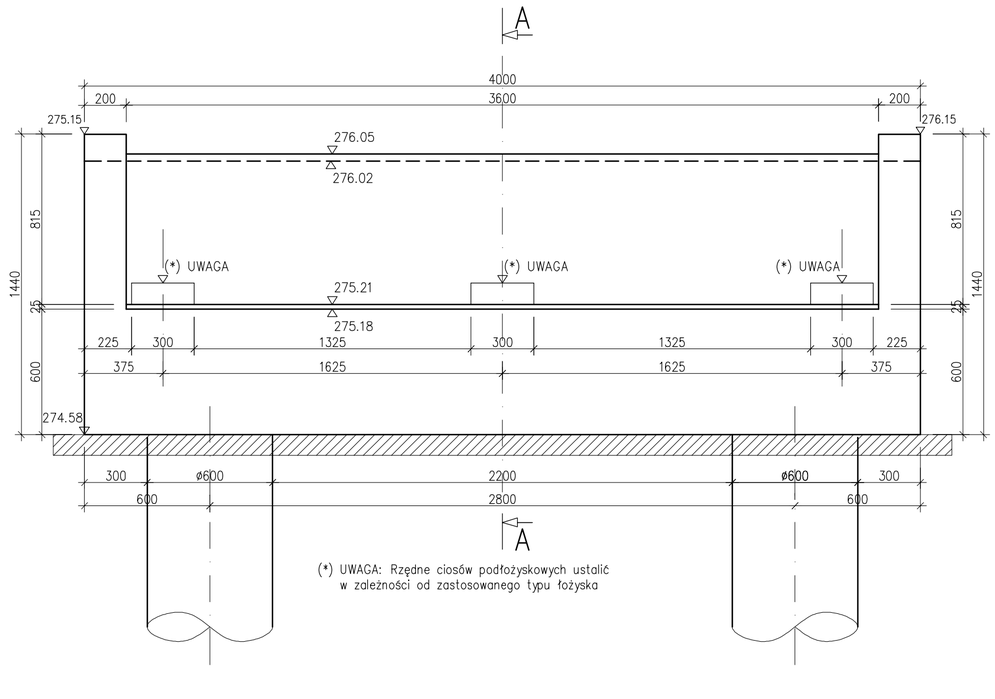

(*) UWAGA: Rzędne ciosów podłożyskowych ustalić w zależności od zastosowanego typu łożyska

RZUT Z GÓRY
SKALA 1:20

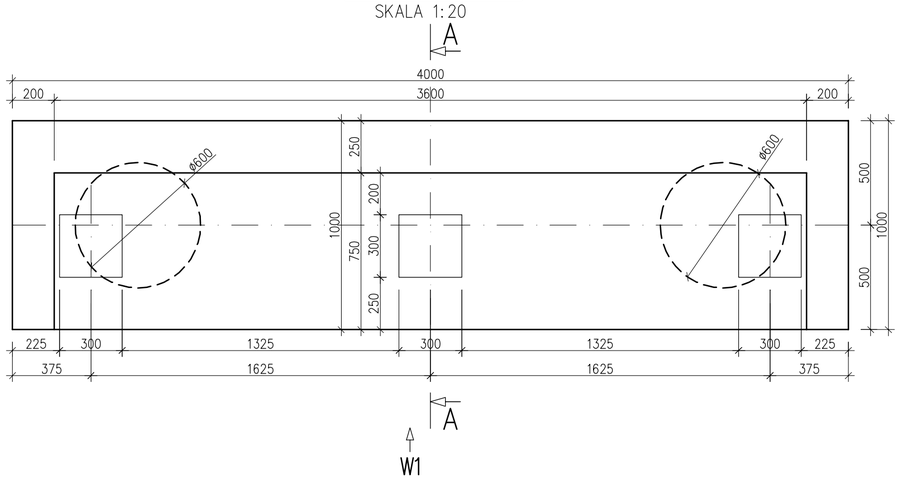

INWESTOR: GMINA CIESZYN 43–400 CIESZYN, RYNEK 1			
ZADANIE: ROZBUDOWA KOMPLEKSU SPORTOWO – REKREACYJNEGO "POD WAŁKĄ" , ETAP I BUDOWA ŚCIEŻKI ROWEROWEJ WZDŁUŻ AL. ŁYSKA MOST PRZEZ MŁYNÓWKĘ			
SKALA:	1:20	NR. RYSUNKU: PW – 05	
DATA:	10.2008		
TYTUŁ RYSUNKU: RYSUNEK SZALUNKOWY PRZYCZÓŁKÓW			
FUNKCJA:	TYTUŁ, IMIĘ, NAZWISKO:	NR. UPRAWNIEŃ:	PODPIS:
PROJEKTOWAŁ	mgr inż. Lech Marcisz	102/89–88	
SPRAWDZIŁ	mgr inż. Andrzej Zaniat	RINB-VI-U-3342/77/98	

PDF stworzony przez wersję demonstracyjną pdfFactory Pro www.pdffactory.pl/