UWAGA:
-istniejące uzbrojenie terenu naniesiono zgodnie z informacją dysponentów uzbrojenia
-nie wyklucza się istnienia uzbrojenia niezinwentaryzowanego, w przypadkach watpliwych należy wykonać wykopy kontrolne, aby ustalić kolizje rzędne zagłębienia istniejącego uzbrojenia podziemnego zostały podane w sposób orientacyjny (przed przystąpieniem do prac wykonawczych należy sprawdzić je wykopami kontrolnymi
-skrzyżowania z istniejącym uzbrojeniem wykonywać pod nadzorem dysponenta sieci zgodnie z warunkami podanymi w uzgodnieniu branżowym

Dz-średnica zewnętrzna

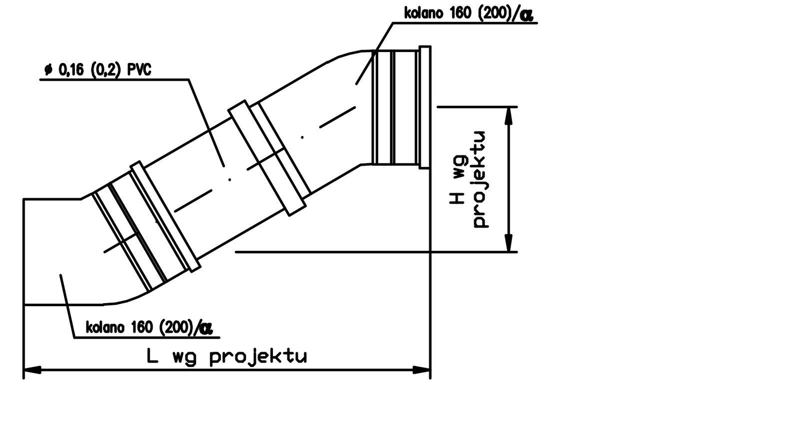

"ŚRODOWISKO"
BIURO PROJEKTOWANIA I REALIZACJI INWESTYCJI EKOLOGICZNYCH
43-300 BIELSKO-BIAŁA ul. HARCERSKA 6a,
TEL/FAX: (033) 497-30-08/497-08-46
WWW.SRODOWISKO.COM.PL
MAIL: SRODOWISKO@WP.PL

Inwestor: URZĄD MIASTA CIESZYN ul. Rynek 1 43 - 400 Cieszyn	
Zadanie: Uporządkowanie gospodarki ściekowej w aglomeracji cieszyńskiej	rys.4.3
Temat: Budowa kanalizacji sanitarnej w rejonie ulic Pikiety i Przepilińskiego.	
Stadium: Projekt wykonawczy	Branża: TECHNOLOGICZNO-INSTALACYJNA
Rysunek: Profil kanalizacji sanitarnej kolektor C	Skala: 1:100/1:500

Projektował:	Sprawdził:	Opracowała:	Data:
mgr inż. Teresa Szendoł nr upr.bud.BB60/77	inż. Henryk Dera nr upr.bud.BB33/83	inż. Ewa Matijczak - Słodowy	02.2008