STAROSTWO POWIATOWE
w Cieszynie
ul.Bobrecka 29
43 - 400 CIESZYN

Plan sytuacyjny pompowni PII (skala 1:100)

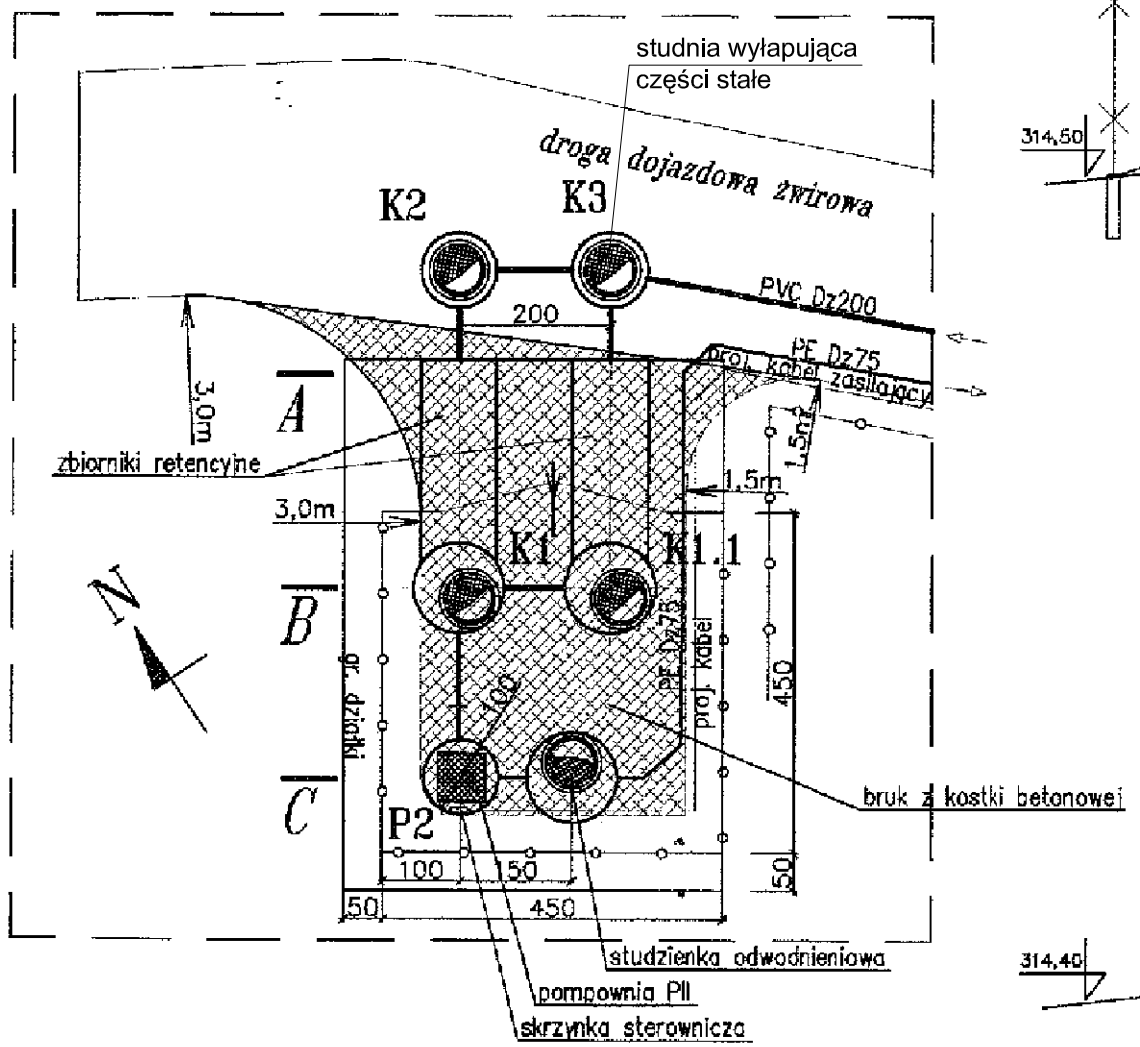

Przekrój A-A

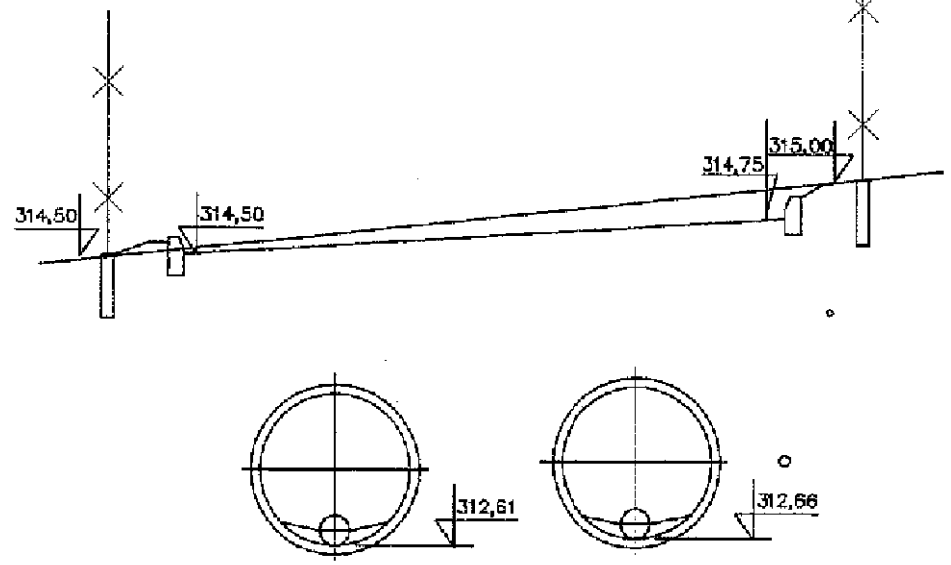

Przekrój B-B

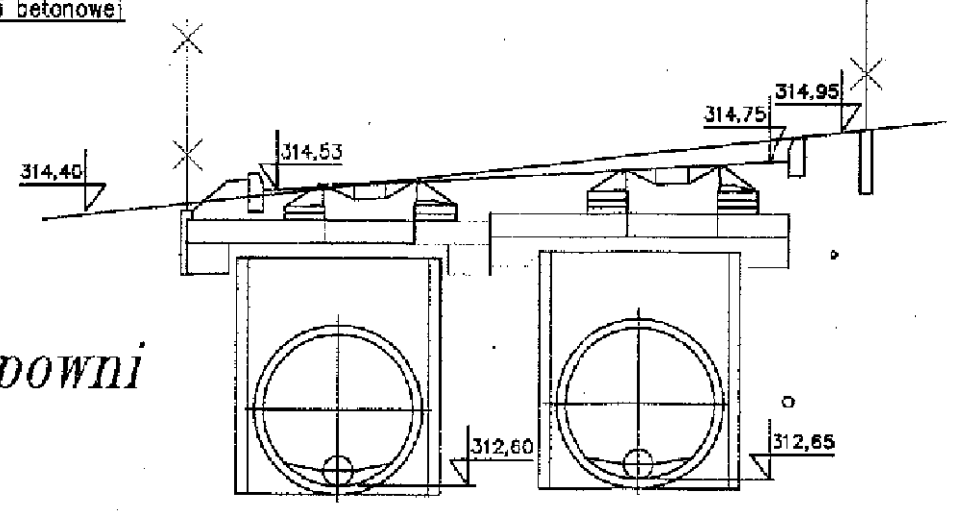

Przekrój C-C

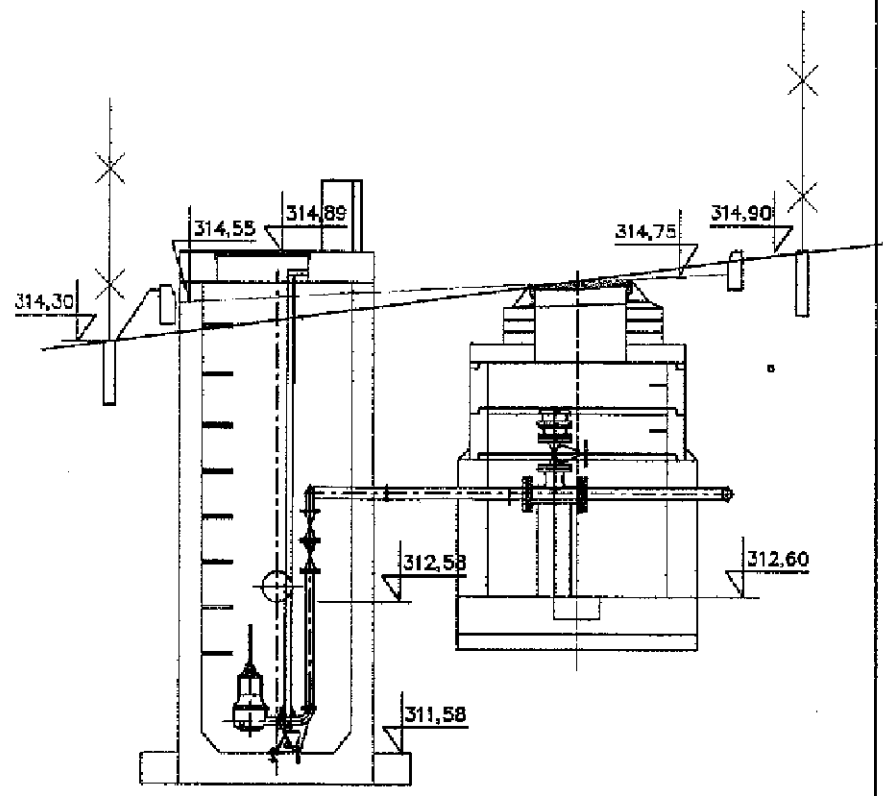

Przekrój poprzeczny wjazdu do pompowni (skala 1:25)

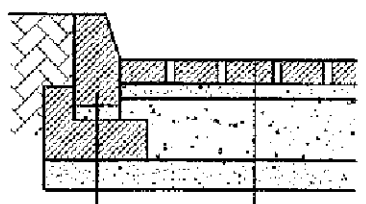

15x30cm – krawężnik betonowy "uliczny"
5cm – podsypka cementowo-piaskowa 1:4
35x25cm – ława z oporem z betonu B15

8cm – kostka betonowa
5cm – podsypka cementowo-piaskowa 1:4
20cm – podbudowa z kruszywa łamanego
10cm – warstwa wyrównawcza z piasku

UWAGI:

1. *Posadowienie pompowni na warstwie betonu wyrównawczego B10*
2. *Zbiorniki retencyjne i zb. pompowni obsypywać piaskiem nie zawierającym kamieni ubijając warstwami o grubości co najwyżej 30cm, zagęszczenie obsypki 95 st. Proctora.*
3. *Przed włotem do pompowni zamontować zasuwę Dn200 z miękkim uszczelnieniem z żeliwa sferoidalnego epoksydowanego (przystosowaną do zabudowy w ziemi) wraz ze skrzynką uliczną i obudową teleskopową*

HYDROEKO Jerzy Jarząb 43-400 Cieszyn, ul. Z. Kossak-Szatkowskiej 10/14	
Projektował: mgr inż. J. Jarząb upr.nr 570/01 Kt	Inwestor: Zakład Gospodarki Komunalnej ul. Słowicza 59, 43–400 Cieszyn
	Temat: Projekt kanalizacji sanitarnej w rejonie ul. Katowickiej, Szarotki i Osiedlowej w Cieszynie– Kalembice – etap I.
Sprawdził: mgr inż. A. Jarząb upr.nr 359/01 Kt	Tytuł rys.: **Plan sytuacyjny pompowni P2** - Rysunek zamienny -
	Data: 10.2004 · Nr zlec.: 12/04 · Skala: 1:50 · Nr rys.: 29