CITEC S.A. oświadcza, iż informacje techniczne, technologiczne i organizacyjne zawarte w niniejszej dokumentacji stanowią tajemnicę firmy i podlegają ochronie na podstawie ustaw:
· z dnia 16.04.93 o zwalczaniu nieuczciwej konkurencji (Dz. U. nr 47 poz. 211)
· z dnia 04.02.94 o prawie autorskim i prawach pokrewnych (Dz. U. nr 24 poz. 83)

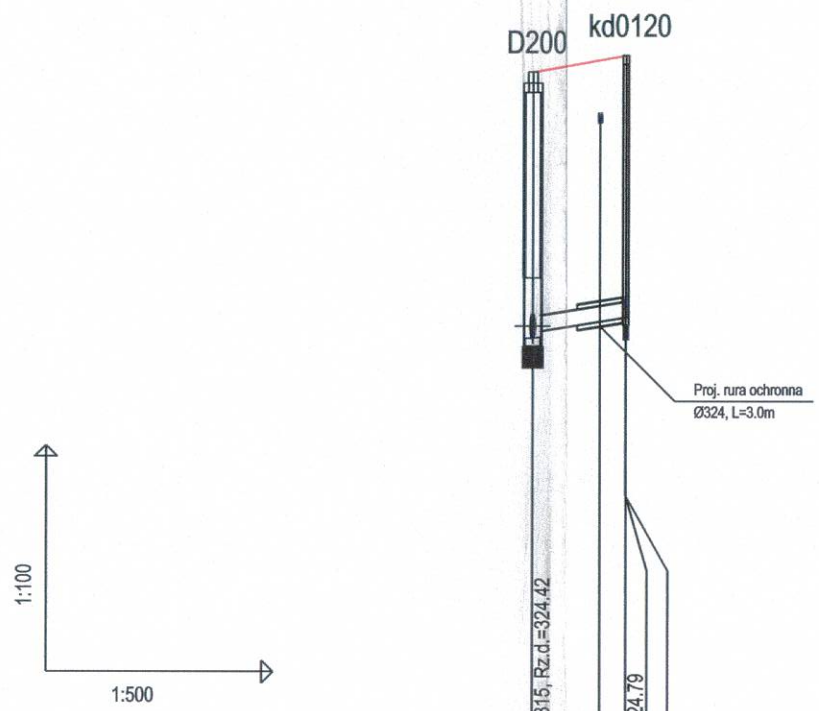

UWAGA:
Przyłącza wykonywać zgodnie z planem i włączać do studzienek na kanałach głównych przestrzegając następujacych zasad:

1. Przyłącza wykonać z rur PVCśrednica minimalna 160/4,7mm SN8
2. Minimalny spadek przyłącza i=15 ‰
3. Skrzyżowania przyłączy z wodociągiem biegnacym pod kanałem wykonywać w rurach ochronnych nakładanych na kanał
4. Włączenia przyłączy powyżej 50 cm ponad dnem studni wykonać jako kaskadowe. Kaskadę zewnętrzną wykonuje producent rur i studzienek fabrycznie pozostawiając 1 m króciec wyprowadzony poza obrys studzienki.
5. Wysokość włączenia przyłączy można ustalać po szczegółowym rozpoznaniu lokalnych warunków wykonania przyłączy: głębokości wylotów rur z budynków, ewentualnego uzbrojenia itp.
6. Wszystkie studzienki należy zamawiać z wyprofilowaną kinetą.
7. Przed zamówieniem studzienek należy wykonać pomiar kątów "w naturze" po geodezyjnym wytrasowaniu odcinka.

OZNACZENIE PROFILU: D200-D120
POZIOM PORÓWNAWCZY 315.00 m n.p.m.

	Proj. studnia PCV DN 1000	Proj. włączenie do kanału D173-D200 Dw=315, Rz.d.=324.42	Istn. s.cieplna x2 Dw=100, Rz.o.=327.34	Proj. studnia PCV DN 400	Istn. włączenie przyłącza Dw=150, Rz.d.=324.79 / Istn. włączenie przyłącza, Rz.d.=324.79
RZĘDNA TERENU ISTN.	327.95			328.17	
RZĘDNA DNA KANAŁU	324.42	324.50	324.65	324.70	
RZĘDNA DNA WYKOPU	324.42	324.50		324.70	
ZAGŁĘBIENIE DNA KANAŁU	3.53	3.45		3.47	
SPADKI, DŁUGOŚCI		32.1 ‰ / 6.22m			
ŚREDNICA, MATERIAŁ		PCV DN 200			
ODLEGŁOŚCI	0.00		4.51 / 6.22	6.22	
HEKTOMETRY	D200	kd0120			

0

EPI-Graf / CITEC S.A. Generator rysunkowy 7.7 [CITEC S.A. Moduł konwersji do Microstation V8 - v1.0]

CITEC
Consulting Inżynieria Technologia
CITEC S.A. ul. Dulęby 5, 40-833 Katowice
tel.: 358 88 88, fax: 358 88 00
E-mail: office@citec.com.pl

NAZWA PROJEKTU
Modernizacja sieci kanalizacji ogólnospławnej w Śródmieściu Cieszyna wraz z budową zbiorników wyrównawczych wód deszczowych pierwszej fali zanieczyszczeń i stacji zlewnej przy oczyszczalni ścieków

INWESTOR
Urząd Miejski
43-400 Cieszyn
Rynek 1

NUMER RYSUNKU
01107
KAN-7te-27

STADIUM
PB i PW

TEMAT LUB OBIEKT
Budowa kanalizacji sanitarnej i deszczowej w Śródmieściu Cieszyna - kontrakt III w ramach zadania inwestycyjnego pn.:"Uporządkowanie gospodarki ściekowej w aglomeracji cieszyńskiej"

NUMER KOLEJNY
125

BRANŻA
technologiczna

TYTUŁ RYSUNKU
Profil podłużny projektowanego przyłącza kanalizacji deszczowej do proj kanału na odcinku od proj. studni D173 do D200 obszar IV

SKALA
1:100 / 500

FORMAT
-

	Imię i NAZWISKO	NR UPR.	DATA	PODPIS
GŁ. PROJEKTANT	mgr inż. Andrzej CICHOŃ	AG.II-4/ZO/7131/183/2001	lipiec 2007	
PROJEKTOWAŁ	mgr inż. Andrzej CICHOŃ	AG.II-4/ZO/7131/183/2001	lipiec 2007	
OPRACOWAŁ	mgr inż. Izabella DZIOBKOWSKA		lipiec 2007	
SPRAWDZIŁ	inż. Marian ŻAK	WGW 231/67/Kt	lipiec 2007	