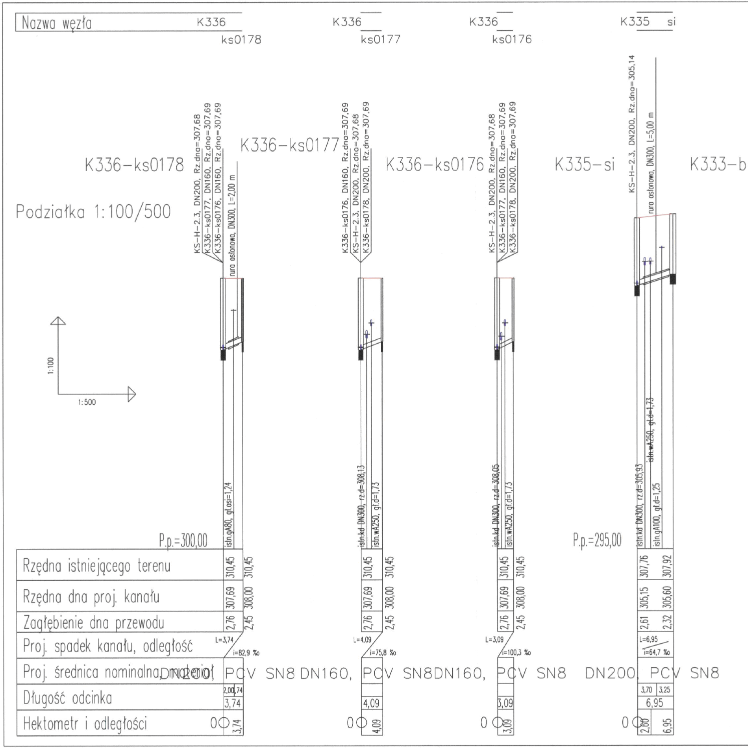
Nazwa węzła
K336
ks0178
K336
ks0177
K336
ks0176
K335
si
K336-ks0178
K336-ks0177
K336-ks0176
K335-si
K333-b
Podziałka 1:100/500
1:100
1:500
KS-H-2.3, DN200, Rz.dna=307,68
K336-ks0177, DN160, Rz.dna=307,69
K336-ks0176, DN160, Rz.dna=307,69
rura osłonowa, DN300, L=2,00 m
K336-ks0176, DN160, Rz.dna=307,69
KS-H-2.3, DN200, Rz.dna=307,68
K336-ks0178, DN200, Rz.dna=307,69
KS-H-2.3, DN200, Rz.dna=307,68
K336-ks0177, DN160, Rz.dna=307,69
K336-ks0178, DN200, Rz.dna=307,69
KS-H-2.3, DN200, Rz.dna=305,14
rura osłonowa, DN300, L=5,00 m
istn.gA80, gł.osi=1,24
istn.kd DN300, rz.d=308,13
istn.wA250, gł.d=1,73
istn.kd DN300, rz.d=308,05
istn.wA250, gł.d=1,73
istn.kd DN300, rz.d=305,93
istn.wA250, gł.d=1,73
istn.gA100, gł.d=1,25
P.p.=300,00
P.p.=295,00
Rzędna istniejącego terenu
310,45
310,45
310,45
310,45
310,45
310,45
307,76
307,92
Rzędna dna proj. kanału
307,69
308,00
307,69
308,00
307,69
308,00
305,15
305,60
Zagłębienie dna przewodu
2,76
2,45
2,76
2,45
2,76
2,45
2,61
2,32
Proj. spadek kanału, odległość
L=3,74
i=82,9 ‰
L=4,09
i=75,8 ‰
L=3,09
i=100,3 ‰
L=6,95
i=64,7 ‰
Proj. średnica nominalna, materiał
DN200, PCV SN8
DN160, PCV SN8
DN160, PCV SN8
DN200, PCV SN8
Długość odcinka
2,00
1,74
3,74
4,09
3,09
3,70
3,25
6,95
Hektometr i odległości
0
3,74
0
4,09
0
3,09
0
2,60
6,95

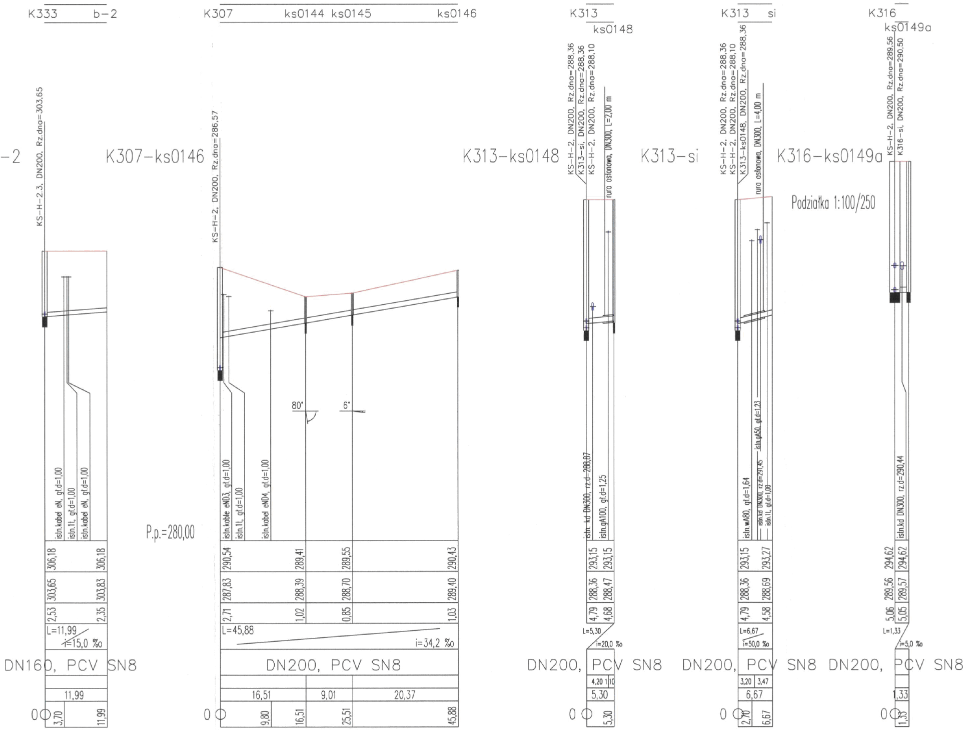
K333 b-2
-2
KS-H-2.3, DN200, Rz.dna=303,65
istn.kabel eN, gł.d=1,00
istn.1t, gł.d=1,00
istn.kabel eN, gł.d=1,00
306,18
306,18
303,65
303,83
2,53
2,35
L=11,99
i=15,0 ‰
DN160, PCV SN8
11,99
0
3,70
11,99
P.p.=280,00
K307 ks0144 ks0145 ks0146
K307-ks0146
KS-H-2, DN200, Rz.dna=286,57
80°
6°
istn.kable eND3, gł.d=1,00
istn.1t, gł.d=1,00
istn.kabel eND4, gł.d=1,00
290,54
289,41
289,55
290,43
287,83
288,39
288,70
289,40
2,71
1,02
0,85
1,03
L=45,88
i=34,2 ‰
DN200, PCV SN8
16,51
9,01
20,37
0
9,80
16,51
25,51
45,88
K313
ks0148
K313-ks0148
KS-H-2, DN200, Rz.dna=288,36
K313-si, DN200, Rz.dna=288,36
KS-H-2, DN200, Rz.dna=288,10
rura osłonowa, DN300, L=2,00 m
istn. kd DN300, rz.d=288,87
istn.gA100, gł.d=1,25
293,15
293,15
288,36
288,47
4,79
4,68
L=5,30
i=20,0 ‰
DN200, PCV SN8
4,20 1,10
5,30
0
5,30
K313 si
K313-si
KS-H-2, DN200, Rz.dna=288,36
KS-H-2, DN200, Rz.dna=288,10
K313-ks0148, DN200, Rz.dna=288,36
rura osłonowa, DN300, L=4,00 m
istn.wA80, gł.d=1,64
istn.kd DN300, rz.d=291,45
istn.gA50, gł.d=1,23
istn.1t, gł.d=1,00
293,15
293,27
288,36
288,69
4,79
4,58
L=6,67
i=50,0 ‰
DN200, PCV SN8
3,20
3,47
6,67
0
2,70
6,67
K316
ks0149a
K316-ks0149a
KS-H-2, DN200, Rz.dna=289,56
K316-si, DN200, Rz.dna=290,50
Podziałka 1:100/250
istn.kd DN300, rz.d=290,44
294,62
294,62
289,56
289,57
5,06
5,05
L=1,33
i=5,0 ‰
DN200, PCV SN8
1,33
0
1,33

K297-si

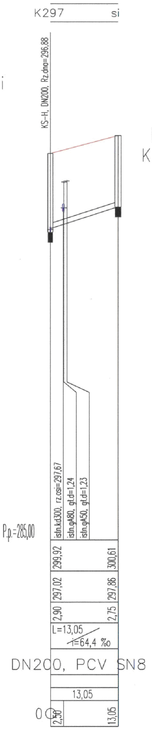
K297
si
KS-H, DN200, Rz.dna=296,88
P.p.=285,00
istn.kd300, rz.osi=297,67
istn.gA80, gł.d=1,24
istn.gA50, gł.d=1,23
299,92
300,61
297,02
297,86
2,90
2,75
L=13,05
i=64,4 ‰
DN200, PCV SN8
13,05
0
2,50
13,05

KS - H
K292-b-6

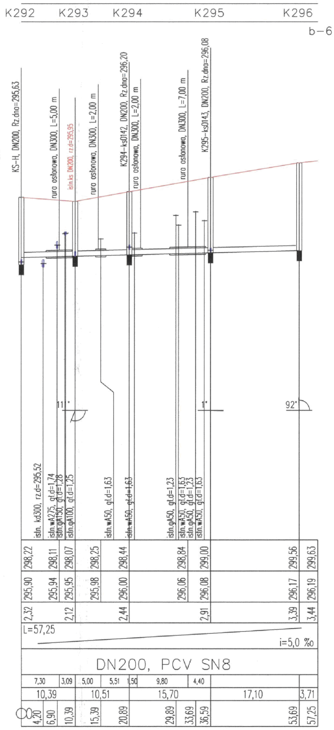
K292
K293
K294
K295
K296
b-6
KS-H, DN200, Rz.dna=295,63
rura osłonowa, DN300, L=5,00 m
istn.ks DN200, rz.d=295,95
rura osłonowa, DN300, L=2,00 m
K294-ks0142, DN200, Rz.dna=296,20
rura osłonowa, DN300, L=2,00 m
rura osłonowa, DN300, L=7,00 m
K295-ks0143, DN200, Rz.dna=296,08
11°
1°
92°
istn. kd300, rz.d=295,52
istn.wA275, gł.d=1,74
istn.gA150, gł.d=1,28
istn.gA100, gł.d=1,25
istn.wA50, gł.d=1,63
istn.wA50, gł.d=1,63
istn.gA50, gł.d=1,23
istn.wA50, gł.d=1,63
istn.gA50, gł.d=1,23
istn.wA50, gł.d=1,63
298,22
298,11
298,07
298,25
298,44
298,84
299,00
299,56
299,63
295,90
295,94
295,95
295,98
296,00
296,06
296,08
296,17
296,19
2,32
2,12
2,44
2,91
3,39
3,44
L=57,25
i=5,0 ‰
DN200, PCV SN8
7,30
3,09
5,00
5,51
1,50
9,80
4,40
10,39
10,51
15,70
17,10
3,71
0
4,20
6,90
10,39
15,39
20,89
29,89
33,69
36,59
53,69
57,25

K358-si

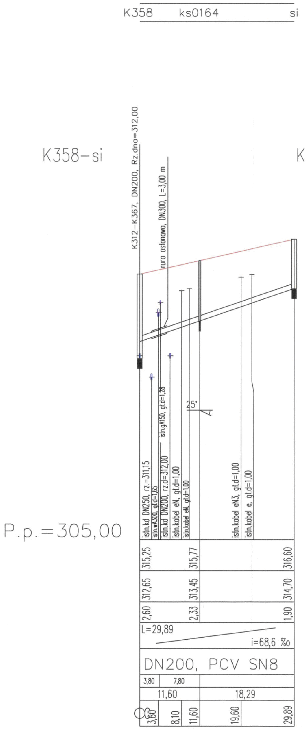
K358
ks0164
si
K312-K367, DN200, Rz.dna=312,00
rura osłonowa, DN300, L=3,00 m
istn.gA150, gł.d=1,28
25°
P.p.=305,00
istn.kd DN250, rz.=311,15
istn.wA300, gł.d=1,65
istn.kd DN200, rz.d=312,00
istn.kabel eN, gł.d=1,00
istn.kabel eN, gł.d=1,00
istn.kabel eN3, gł.d=1,00
istn.kabel e, gł.d=1,00
315,25
315,77
316,60
312,65
313,45
314,70
2,60
2,33
1,90
L=29,89
i=68,6 ‰
DN200, PCV SN8
3,80
7,80
11,60
18,29
0
3,60
8,10
11,60
19,60
29,89

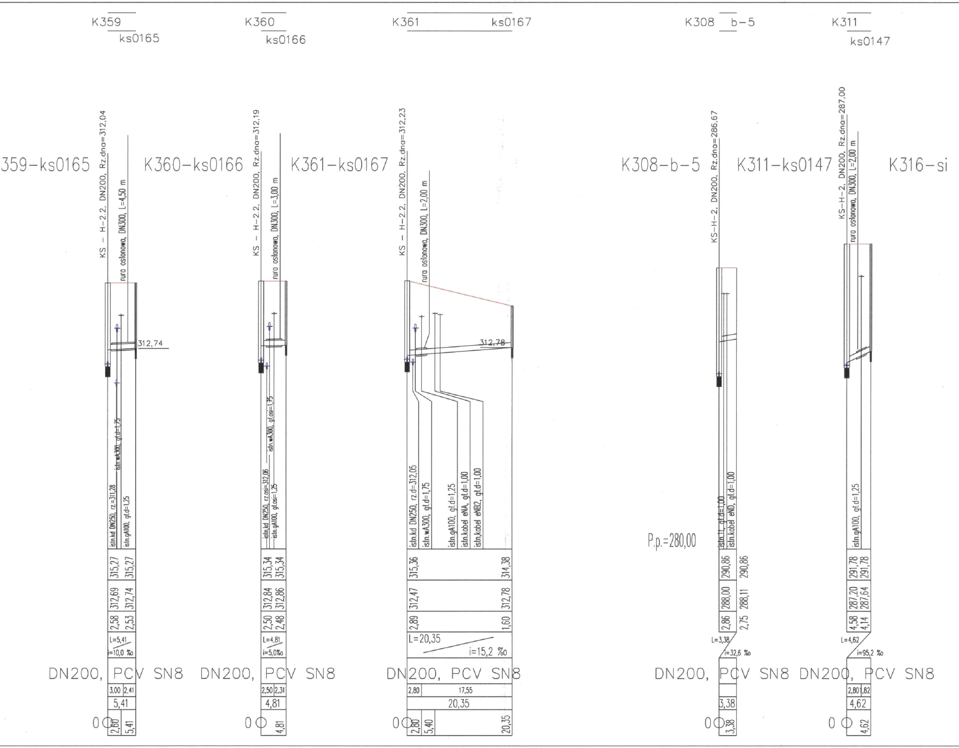
K359
ks0165
K360
ks0166
K361
ks0167
K308
b-5
K311
ks0147
359-ks0165
K360-ks0166
K361-ks0167
K308-b-5
K311-ks0147
K316-si
KS - H-2.2, DN200, Rz.dna=312,04
ruro osłonowa, DN300, L=4,50 m
KS - H-2.2, DN200, Rz.dna=312,19
ruro osłonowa, DN300, L=3,00 m
KS - H-2.2, DN200, Rz.dna=312,23
ruro osłonowa, DN300, L=2,00 m
KS-H-2, DN200, Rz.dna=286,67
KS-H-2, DN200, Rz.dna=287,00
ruro osłonowa, DN300, L=2,00 m
312,74
312,78
istn.kd DN250, rz.=311,28
istn.wA300, gł.d=1,75
istn.gA100, gł.d=1,25
istn.kd DN250, rz.osi=312,06
istn.wA300, gł.osi=1,75
istn.gA100, gł.osi=1,25
istn.kd DN250, rz.d=312,05
istn.wA300, gł.d=1,75
istn.gA100, gł.d=1,25
istn.kobel eNA, gł.d=1,00
istn.kobel eNB2, gł.d=1,00
P.p.=280,00
istn.tt, gł.d=1,00
istn.kobel eND, gł.d=1,00
istn.gA100, gł.d=1,25
315,27
315,27
312,69
312,74
2,58
2,53
L=5,41
i=10,0 ‰
315,34
315,34
312,84
312,86
2,50
2,48
L=4,81
i=5,0‰
315,36
314,38
312,47
312,78
2,89
1,60
L=20,35
i=15,2 ‰
290,86
290,86
288,00
288,11
2,86
2,75
L=3,38
i=32,6 ‰
291,78
291,78
287,20
287,64
4,58
4,14
L=4,62
i=95,2 ‰
DN200, PCV SN8
DN200, PCV SN8
DN200, PCV SN8
DN200, PCV SN8
DN200, PCV SN8
3,00
2,41
5,41
2,50
2,31
4,81
2,80
17,55
20,35
3,38
2,80
1,82
4,62
0
2,60
5,41
0
4,81
0
2,80
5,40
20,35
0
3,38
0
4,62

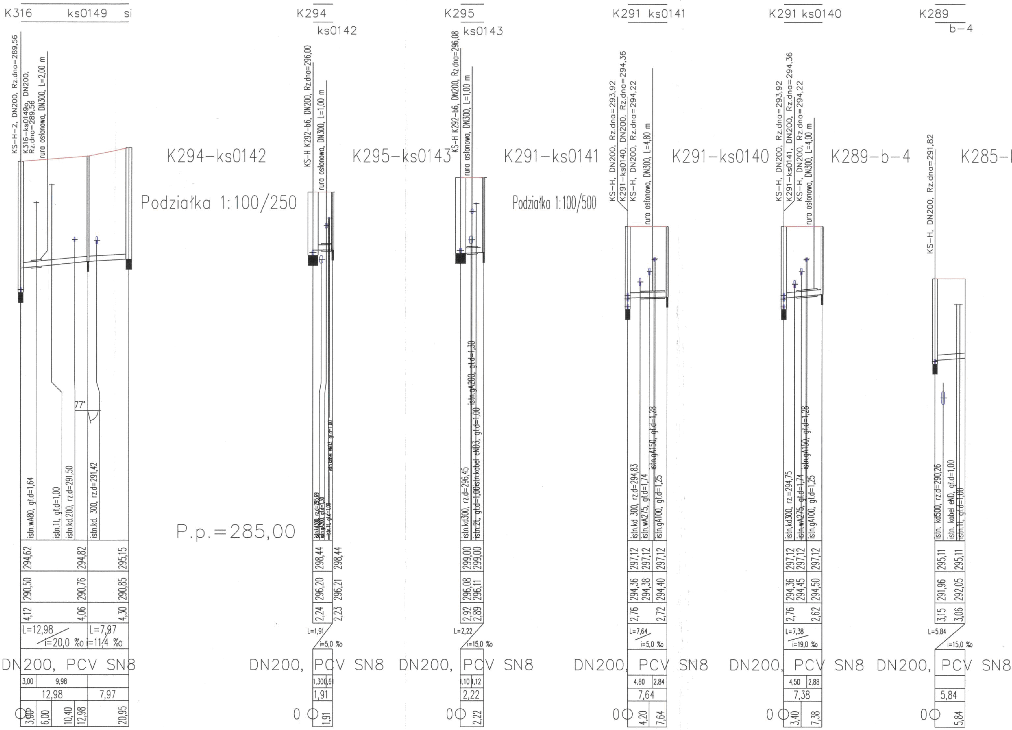
K316 ks0149 si
KS-H-2, DN200, Rz.dno=289,56
K316-ks0149a, DN200, Rz.dno=289,56
rura osłonowa, DN300, L=2,00 m
77°
istn.wA80, gł.d=1,64
istn.1t, gł.d=1,00
istn.kd.200, rz.d=291,50
istn.kd. 300, rz.d=291,42
294,62
294,82
295,15
290,50
290,76
290,85
4,12
4,06
4,30
L=12,98
i=20,0 ‰
L=7,97
i=11,4 ‰
DN200, PCV SN8
3,00
9,98
12,98
7,97
0
3,00
6,00
10,40
12,98
20,95
K294-ks0142
Podziałka 1:100/250
P.p.=285,00
K294
ks0142
KS-H K292-b6, DN200, Rz.dno=296,00
rura osłonowa, DN300, L=1,00 m
istn.kd300, rz.d=295,69
istn.gA200, gł.d=1,30
istn.1t, gł.d=1,00
istn.kobel eND3, gł.d=1,00
298,44
298,44
296,20
296,21
2,24
2,23
L=1,91
i=5,0 ‰
DN200, PCV SN8
1,30
0,61
1,91
0
1,91
K295-ks0143
K295
ks0143
KS-H K292-b6, DN200, Rz.dno=296,08
rura osłonowa, DN300, L=1,00 m
istn.gA200, gł.d=1,30
istn.kd300, rz.d=296,45
istn.2t, gł.d=1,00
istn.kobel eND3, gł.d=1,00
299,00
299,00
296,08
296,11
2,92
2,89
L=2,22
i=15,0 ‰
DN200, PCV SN8
1,10
1,12
2,22
0
2,22
K291-ks0141
Podziałka 1:100/500
K291 ks0141
KS-H, DN200, Rz.dno=293,92
K291-ks0140, DN200, Rz.dno=294,36
KS-H, DN200, Rz.dno=294,22
rura osłonowa, DN300, L=4,80 m
istn.kd 300, rz.d=294,83
istn.wA275, gł.d=1,74
istn.gA150, gł.d=1,28
istn.gA100, gł.d=1,25
297,12
297,12
297,12
294,36
294,38
294,40
2,76
2,72
L=7,64
i=5,0 ‰
DN200, PCV SN8
4,80
2,84
7,64
0
4,20
7,64
K291-ks0140
K291 ks0140
KS-H, DN200, Rz.dno=293,92
K291-ks0141, DN200, Rz.dno=294,36
KS-H, DN200, Rz.dno=294,22
rura osłonowa, DN300, L=4,00 m
istn.kd300, rz.=294,75
istn.wA275, gł.d=1,74
istn.gA150, gł.d=1,28
istn.gA100, gł.d=1,25
297,12
297,12
297,12
294,36
294,45
294,50
2,76
2,62
L=7,38
i=19,0 ‰
DN200, PCV SN8
4,50
2,88
7,38
0
3,40
7,38
K289-b-4
K289
b-4
KS-H, DN200, Rz.dno=291,82
istn. kd500, rz.d=290,26
istn. kobel eND, gł.d=1,00
istn.1t, gł.d=1,00
295,11
295,11
291,96
292,05
3,15
3,06
L=5,84
i=15,0 ‰
DN200, PCV SN8
5,84
0
5,84
K285-

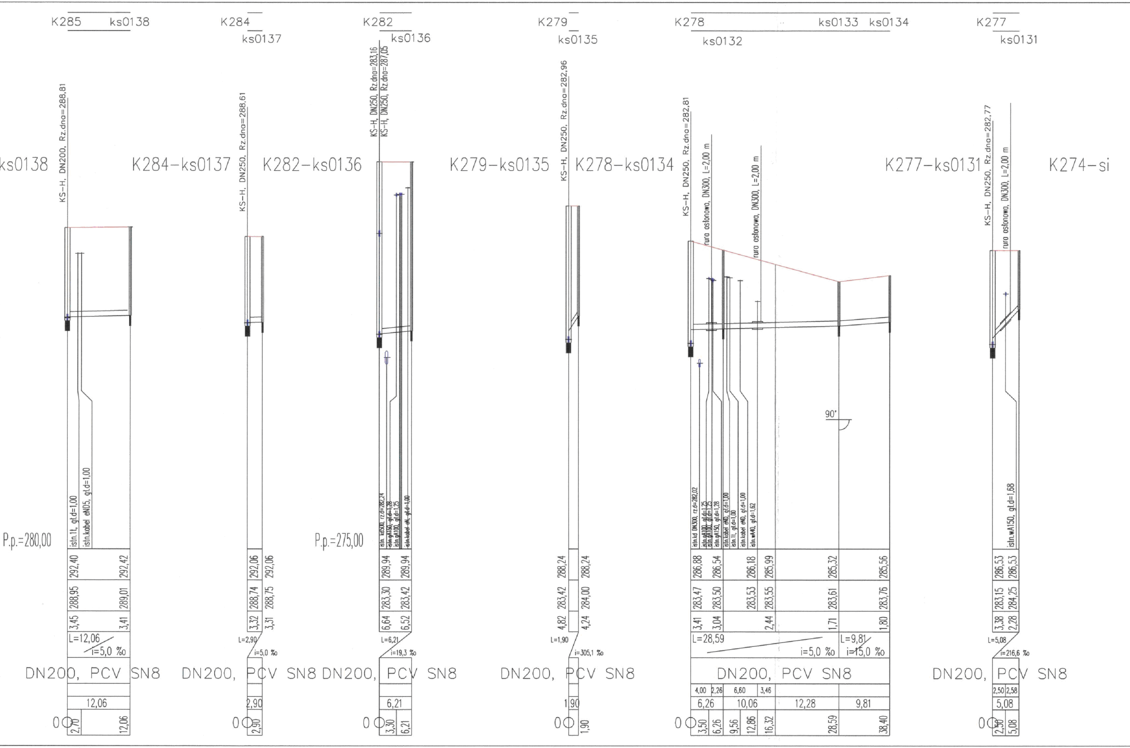
K285 ks0138
K284 ks0137
K282 ks0136
K279 ks0135
K278 ks0132 ks0133 ks0134
K277 ks0131
ks0138
K284-ks0137
K282-ks0136
K279-ks0135
K278-ks0134
K277-ks0131
K274-si
KS-H, DN200, Rz.dna=288,81
KS-H, DN250, Rz.dna=288,61
KS-H, DN250, Rz.dna=283,16
KS-H, DN250, Rz.dna=287,05
KS-H, DN250, Rz.dna=282,96
KS-H, DN250, Rz.dna=282,81
rura ostonowa, DN300, L=2,00 m
rura ostonowa, DN300, L=2,00 m
KS-H, DN250, Rz.dna=282,77
rura ostonowa, DN300, L=2,00 m
90°
P.p.=280,00
P.p.=275,00
istn.1t, gł.d=1,00
istn.kabel eND5, gł.d=1,00
istn. kd500, rz.d=282,24
istn.gA150, gł.d=1,28
istn.gA100, gł.d=1,25
istn.kabel eN, gł.d=1,00
istn.kd DN300, rz.d=282,02
istn.gA100, gł.d=1,25
istn.gA100, gł.d=1,25
istn.gA150, gł.d=1,28
istn.kabel eND, gł.d=1,00
istn.1t, gł.d=1,00
istn.kabel eND, gł.d=1,00
istn.wA40, gł.d=1,62
istn.wA150, gł.d=1,68
292,40 292,42
288,95 289,01
3,45 3,41
L=12,06 i=5,0 ‰
12,06
2,70 12,06
292,06 292,06
288,74 288,75
3,32 3,31
L=2,90 i=5,0 ‰
2,90
2,90
289,94 289,94
283,30 283,42
6,64 6,52
L=6,21 i=19,3 ‰
6,21
3,30 6,21
288,24 288,24
283,42 284,00
4,82 4,24
L=1,90 i=305,1 ‰
1,90
1,90
286,88 286,54 286,18 285,99 285,32 285,56
283,47 283,50 283,53 283,55 283,61 283,76
3,41 3,04 2,44 1,71 1,80
L=28,59 i=5,0 ‰
L=9,81 i=15,0 ‰
4,00 2,26 6,60 3,46
6,26 10,06 12,28 9,81
3,50 6,26 9,56 12,86 16,32 28,59 38,40
286,53 286,53
283,15 284,25
3,38 2,28
L=5,08 i=216,6 ‰
2,50 2,58
5,08
2,50 5,08
DN200, PCV SN8
DN200, PCV SN8
DN200, PCV SN8
DN200, PCV SN8
DN200, PCV SN8
DN200, PCV SN8
0

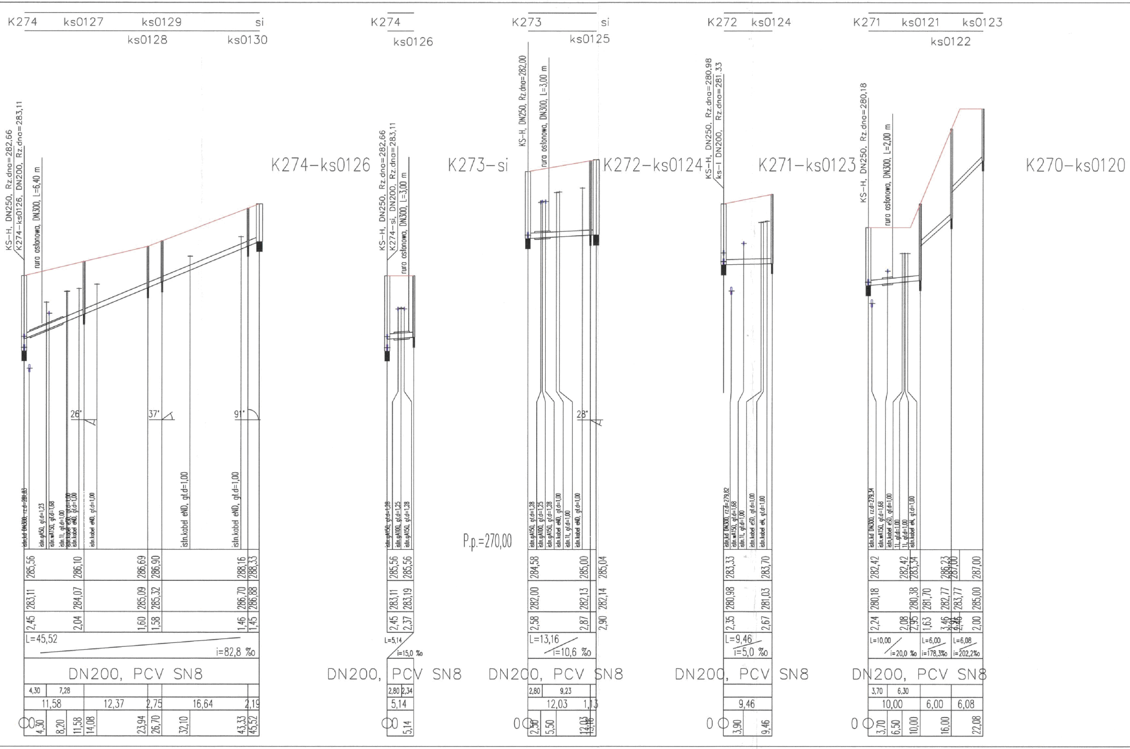
K274 ks0127 ks0129 si
ks0128 ks0130
K274-ks0126
KS-H, DN250, Rz.dno=282,66
K274-ks0126, DN200, Rz.dno=283,11
rura osłonowa, DN300, L=6,40 m
26°
37°
91°
istn.kd DN300, rz.d=281,83
istn.gA50, gł.d=1,23
istn.wA150, gł.d=1,68
istn.1L, gł.d=1,00
istn.kabel e50, gł.d=1,00
istn.kabel eND, gł.d=1,00
istn.kabel eND, gł.d=1,00
istn.kabel eND, gł.d=1,00
istn.kabel eND, gł.d=1,00
285,56 286,10 286,69 286,90 288,16 288,33
283,11 284,07 285,09 285,32 286,70 286,88
2,45 2,04 1,60 1,58 1,46 1,45
L=45,52
i=82,8 ‰
DN200, PCV SN8
4,30 7,28
11,58 12,37 2,75 16,64 2,19
0 4,30 8,20 11,58 14,08 23,94 26,70 32,10 43,33 45,52
K274
ks0126
K273-si
KS-H, DN250, Rz.dno=282,66
K274-si, DN200, Rz.dno=283,11
rura osłonowa, DN300, L=3,00 m
istn.gA150, gł.d=1,28
istn.gA100, gł.d=1,25
istn.gA150, gł.d=1,28
285,56 285,56
283,11 283,19
2,45 2,37
L=5,14
i=15,0 ‰
DN200, PCV SN8
2,80 2,34
5,14
0 5,14
P.p.=270,00
K273 si
ks0125
K272-ks0124
KS-H, DN250, Rz.dno=282,00
rura osłonowa, DN300, L=3,00 m
28°
istn.gA150, gł.d=1,28
istn.gA100, gł.d=1,25
istn.gA150, gł.d=1,28
istn.kabel eND, gł.d=1,00
istn.1L, gł.d=1,00
istn.kabel eND, gł.d=1,00
284,58 285,00 285,04
282,00 282,13 282,14
2,58 2,87 2,90
L=13,16
i=10,6 ‰
DN200, PCV SN8
2,80 9,23
12,03 1,13
0 2,50 5,50 12,03 13,16
K272 ks0124
K271-ks0123
KS-H, DN250, Rz.dno=280,98
ks-I DN200, Rz.dno=281,33
istn.kd DN300, rz.d=279,82
istn.wA150, gł.d=1,68
istn.1L, gł.d=1,00
istn.kabel e50, gł.d=1,00
istn.kabel eN, gł.d=1,00
283,33 283,70
280,98 281,03
2,35 2,67
L=9,46
i=5,0 ‰
DN200, PCV SN8
9,46
0 3,90 9,46
K271 ks0121 ks0123
ks0122
K270-ks0120
KS-H, DN250, Rz.dno=280,18
rura osłonowa, DN300, L=2,00 m
istn.kd DN300, rz.d=279,34
istn.wA150, gł.d=1,68
istn.kabel e50, gł.d=1,00
1L, gł.d=1,00
1L, gł.d=1,00
istn.kabel eN, gł.d=1,00
282,42 282,42 283,34 286,23 287,00 287,00
280,18 280,38 281,70 282,77 283,77 285,00
2,24 2,08 2,95 1,63 3,46 2,46 2,00
L=10,00 i=20,0 ‰
L=6,00 i=178,3‰
L=6,08 i=202,2‰
DN200, PCV SN8
3,70 6,30
10,00 6,00 6,08
0 3,70 6,50 10,00 16,00 22,08

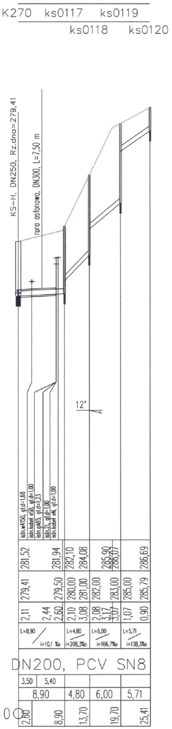
K270
ks0117
ks0119
ks0118
ks0120
KS-H, DN250, Rz.dna=279,41
rura osłonowa, DN300, L=7,50 m
12°
istn.wA150, gł.d=1,68
istn.kobel eSB, gł.d=1,00
istn.gA65, gł.d=1,23
istn.2L, gł.d=1,00
istn.kobel eN, gł.d=1,00
281,52
281,94
282,10
284,08
285,90
286,07
286,69
279,41
279,50
280,00
281,00
282,00
283,00
285,00
285,79
2,11
2,44
2,60
2,10
3,08
2,08
3,17
3,07
1,07
0,90
L=8,90
i=10,1 ‰
L=4,80
i=208,3‰
L=6,00
i=166,7‰
L=5,71
i=138,3‰
DN200, PCV SN8
3,50
5,40
8,90
4,80
6,00
5,71
0
2,60
8,90
13,70
19,70
25,41

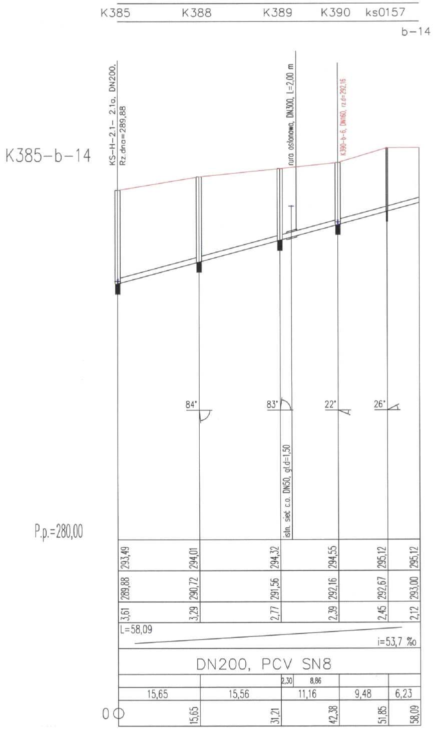
K385-b-14
K385
K388
K389
K390
ks0157
b-14
KS-H-2.1- 2.1a, DN200,
Rz.dna=289,88
ruro osłonowa, DN300, L=2,00 m
K390-b-6, DN160, rz.d=292,16
84°
83°
22°
26°
istn. sieć c.o. DN50, gł.d=1,50
P.p.=280,00
293,49
294,01
294,32
294,55
295,12
295,12
289,88
290,72
291,56
292,16
292,67
293,00
3,61
3,29
2,77
2,39
2,45
2,12
L=58,09
i=53,7 ‰
DN200, PCV SN8
2,30
8,86
15,65
15,56
11,16
9,48
6,23
0
15,65
31,21
42,38
51,85
58,09

CITEC S.A. oświadcza, iż informacje techniczne, technologi
zawarte w niniejszej dokumentacji stanowią tajemnicę firmy
na podstawie ustaw:
· z dnia 16.04.93 o zwalczaniu nieuczciwej konkurencji (Dz.
· z dnia 04.02.94 o prawie autorskim i prawach pokrewnych

UWAGA:

Przyłącza wykonywać zgodnie z planem i włączać do studzienek na kanałach głównych przestrzegając następujacych zasad:

1. Przyłącza wykonać z rur PVCśrednica minimalna 160/4,7mm SN8
2. Minimalny spadek przyłącza i=15 ‰
3. Skrzyżowania przyłączy z wodociągiem biegnacym pod kanałem wykonywać w rurach ochronnych nakładanych na kanał
4. Włączenia przyłączy powyżej 50 cm ponad dnem studni wykonać jako kaskadowe. Kaskadę zewnętrzną wykonuje producent rur i studzienek fabrycznie pozostawiając 1 m króc
wyprowadzony poza obrys studzienki.
5. Wysokość włączenia przyłączy można ustalać po szczegółowym rozpoznaniu lokalnych war
wykonania przyłączy: głębokości wylotów rur z budynków, ewentualnego uzbrojenia itp.
6. Wszystkie studzienki należy zamawiać z wyprofilowaną kinetą.
7. Przed zamówieniem studzienek należy wykonać pomiar kątów "w naturze" po geodezyjnym
odcinka.

CITEC
Consulting Inżynieria Technologie

CITEC S.A. ul. Dulęby 5, 40-833 Katowice
tel.: 358 88 88, fax 358 [illegible] 00
E-mail: office@citec.com.pl

NAZWA PROJEKTU
Modernizacja sieci kanalizacji ogólnospławnej w
wraz z budową zbiorników wyrównawczych
pierwszej fali zanieczyszczeń i stacji zlewnej prz

INWESTOR
Urząd Miejski
43-400 Cieszyn
Rynek 1

ADAPTACJA

STADIUM PB i PW	TEMAT LUB OBIEKT Budowa kanalizacji sanitarnej i deszczowej w Śródmieściu Cieszyna - kontrakt III w ramach zadania inwestycyjnego pn.:"Uporządkowanie gospodarki ściekowej w aglomeracji cieszyńskiej"		
BRANŻA technologiczna	TYTUŁ RYSUNKU Profil podłużny projektowanego kanału sanitarnego - proj. przyłącza do KS-H obszar II		
	Imię i NAZWISKO	NR UPR.	DATA
GŁ. PROJEKTANT	mgr inż. Andrzej CICHOŃ	AG.II-4/ZO/7131/183/2001	lipiec 2007
PROJEKTOWAŁ	mgr inż. Andrzej CICHOŃ	AG.II-4/ZO/7131/183/2001	lipiec 2007
OPRACOWAŁ	mgr inż. Daria DĄBROWSKA mgr inż. Izabela HUDAK WINKLER		lipiec 2007
SPRAWDZIŁ	inż. Marian ŻAK	WGW 231/67/Kt	lipiec 2007

iczne i organizacyjne
i podlegają ochronie

U. nr 47 poz. 211)
(Dz. U. nr 24 poz. 83)

iec

runków

wytrasowaniu

Śródmieściu Cieszyna
wód deszczowych
y oczyszczalni ścieków

NUMER RYSUNKU
01107
KAN-7te-09

NUMER KOLEJNY
29

SKALA
1:100 / 500

FORMAT
-

PODPIS

BPI DIGITALPROJEKT 80-308 Gdańsk ul. Jasia i Małgosi 10	Faza Projekt budow/wykon
Temat „Przebudowa kanalizacji ogólnospławnej przekształcanej na kanalizację sanitarną i deszczową w obszarze zlewni rzeki Olzy” w ramach Projektu pn.: „Uporządkowanie gospodarki ściekowej w aglomeracji cieszyńskiej"	Arkusz
Tytuł rys. Profil podłużny projektowanego kanału sanitarnego - proj. przyłącza do KS - H obszar zlewni rzeki OlzyI	Data 2009-05-24 Skala 1:100/500
Inwestor Gmina Cieszyn, Rynek 1, 43-400 Cieszyn	Nr rys. 20
Autor projektu mgr inż. Z. Chomicki upr.do proj. b/o w specj. instalac. w zakr.sieci instal. i urządz.sanit. upr.1043/Gd/83;2301/Gd/86;POM/30/POOS/04 — Podpis	
Sprawdził mgr inż. A. Papaj upr.do proj. b/o w specj. instalac. w zakr. sieci instal. i urządzeń sanitarn. upr.1529/El/90 — Podpis	