ŁĄCZNIK

skala 1:100

stan projektowany

budynek łącznika

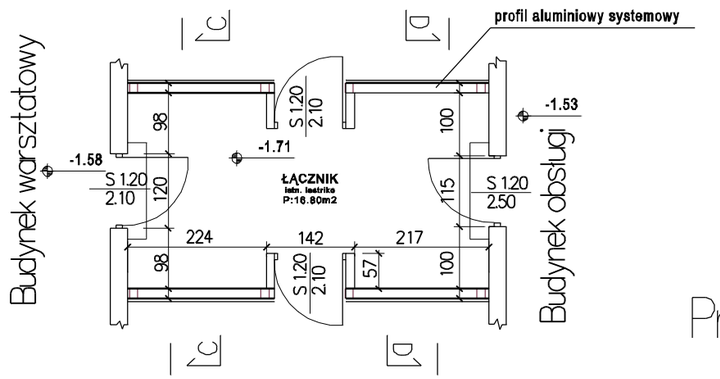

Przekrój C–C

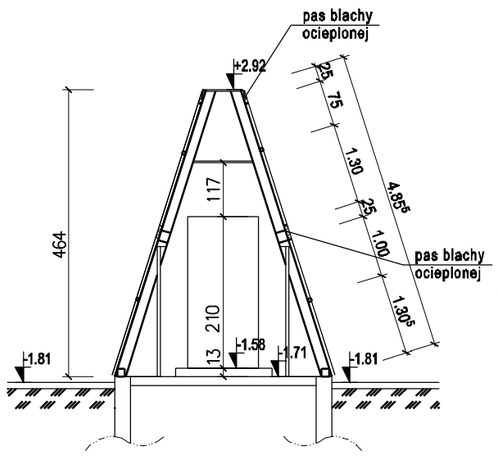

Widok ściany bocznej

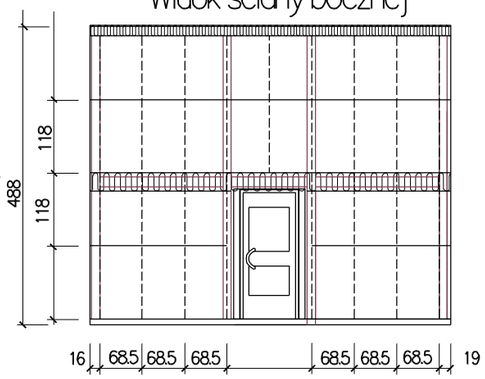

Przekrój D–D

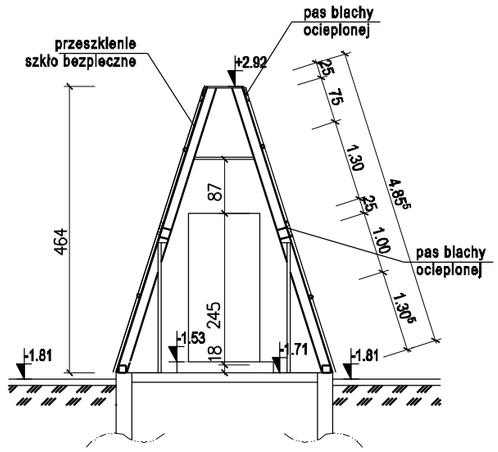

Łącznik wykonać wg obrysu istn. konstr. stalowej
Wykonanie systemowe w konstrukcji aluminiowej
Malowanie konstr. farbami wg koloratora RAL 4001

MIASTOPROJEKT CIESZYN spółka z o.o.		
Branża: **Architektura**		Cn **337**
Faza: **Projekt Budowlany**		
Obiekt: **Termomodernizacja Budynku obsługi i warsztatów Oczyszczalni Ścieków w Cieszynie ul. Motocrosowa 27**		
Treść rysunku: **BUDYNEK ŁĄCZNIKA**		
Data wykonania: **10.2009**	Skala: **1:100**	
Gł. projektant: **mgr inż. arch. L. Gross** Nr uprawnień: **443/72KT**		
Opracował: **M. Buzek**		
Sprawdzał: **inż. R. Raszka** Nr uprawnień: **657/71/Kt**		
Prezes zarządu: **inż. bud. S. Serafin**		
Pow. Matrycy w m: 2	Rys. nr: **2/1**	
Licencja ABIS® **PLAN 161-PRO2000P0-021205-202971**		