RZUT MURKU OPOROWEGO
DETAL "AA"
1:100

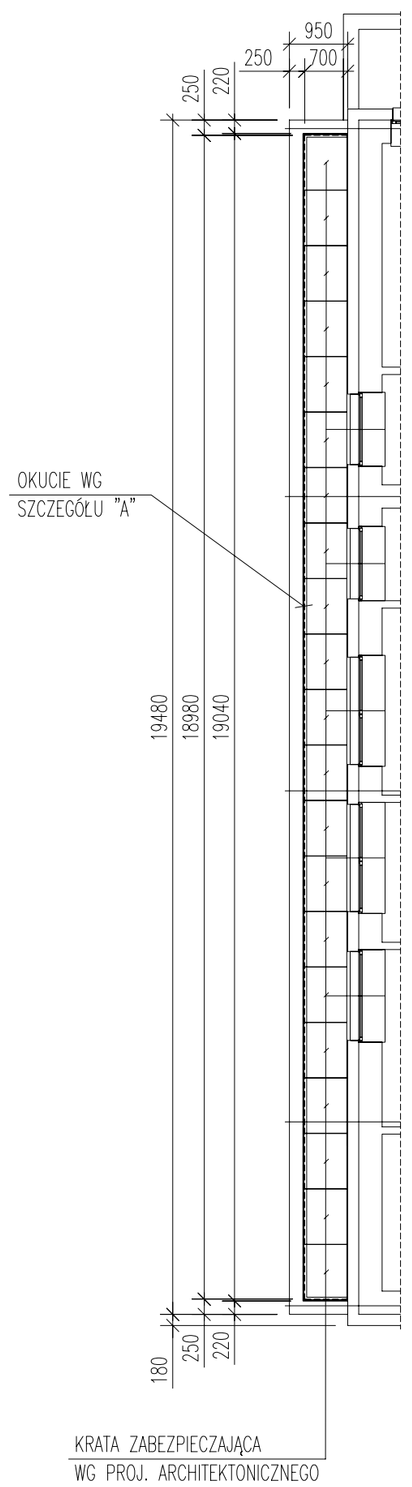

PRZEKRÓJ 1-1
1:20

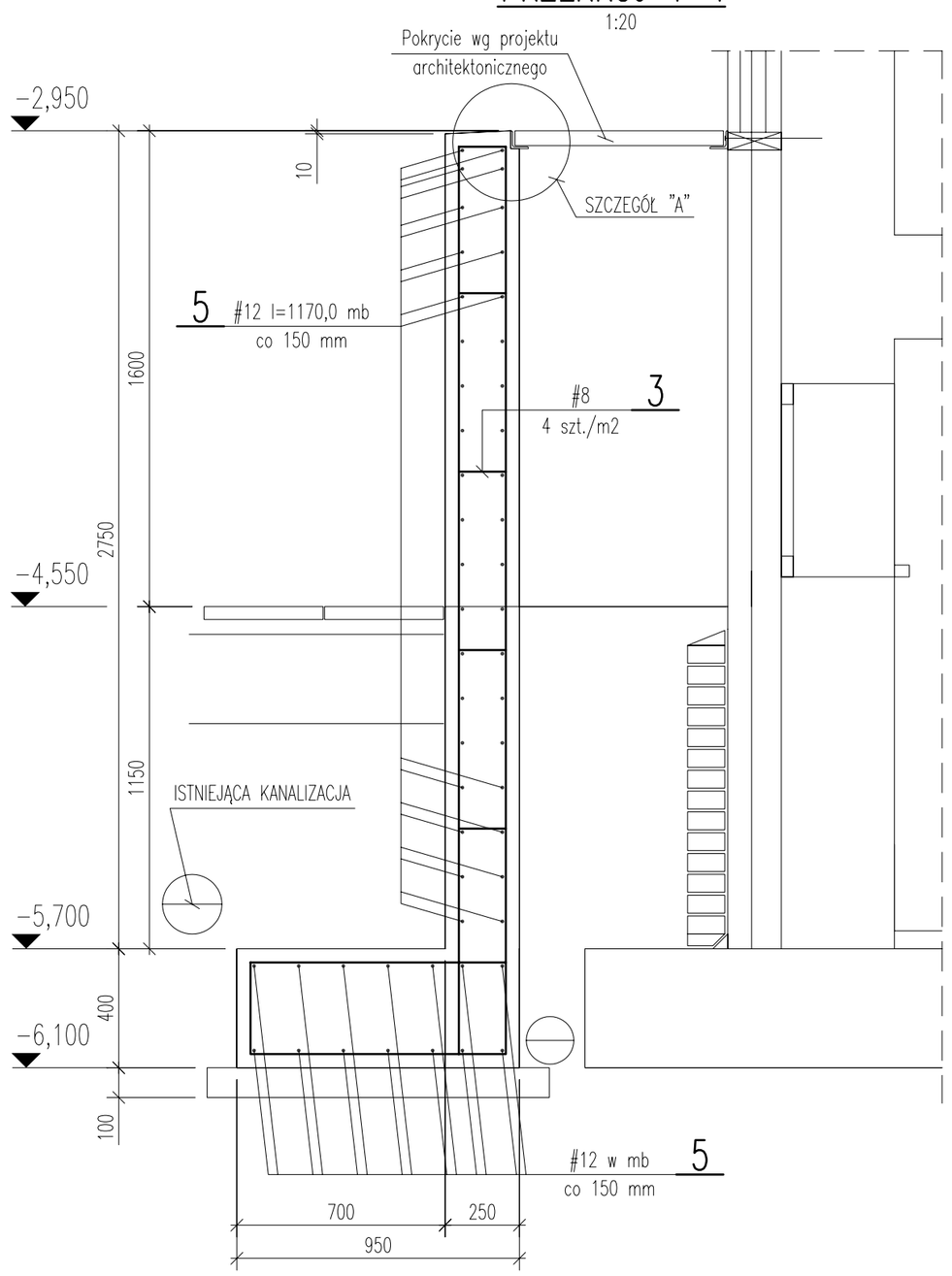

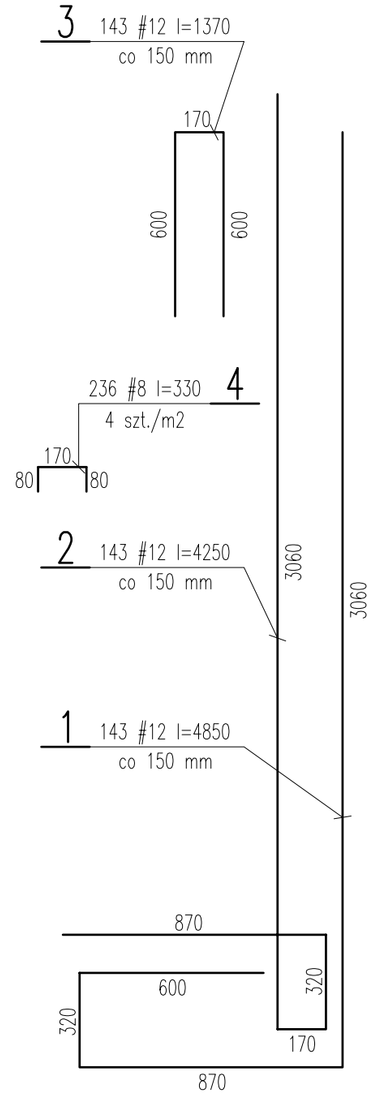

SZCZEGÓŁ "A"
1:10

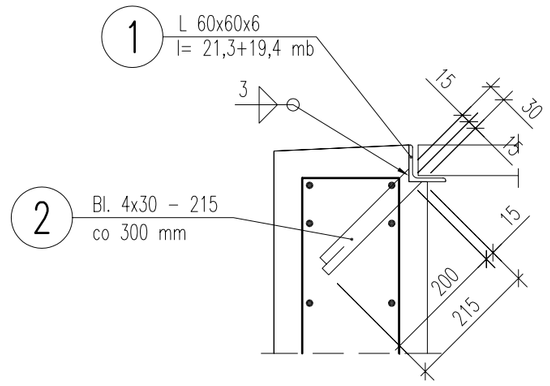

WYKAZ MATERIAŁÓW

POZ.	ILOŚĆ ELEM.	WYSZCZEGÓLNIENIE	DŁUGOŚĆ ELEMENTU [mm]	CIĘŻAR JEDN. [kg/m]	CIĘŻAR ELEMENTU [kg]	CIĘŻAR RAZEM [kg]	MATERIAŁ	UWAGI
1	mb	L 60x60x6	40700	5,42	220,6	220,6	St3SX	
2	72	Bl. 4x30	215	0,94	0,2	14,4	St3SX	
Razem [kg] =235,0								
Wykonać 1x 1x235,0=235,0								

Stal A-IIIN
Beton B25
Wodoodporny W8
Mrozoodporny F150

ZESTAWIENIE STALI ZBROJENIOWEJ

5	8		33	236				77,9		
4	12		137	143			195,9			
3	12		425	143			607,8			
2	12		485	143			693,6			
1	12		117000	mb			1170,0			
Poz.	#	ø	Dług. cm	Ilość szt.	34GS				St3SX	
					#20	#16	#12	#8	ø6	
	mm				Długość m					
Razem				m	0,0	0,0	2667,3	77,9	0,0	
Masa jednostkowa				kg/m	2,47	1,58	0,888	0,395	0,222	
Razem				kg	0,0	0,0	2368,6	30,8	0,0	
Ciężar stali ogółem				kg	2399,4					

UWAGA

1. KSZTAŁT I WYMIARY PORÓWNAĆ Z PROJEKTEM ARCHITEKTONICZNYM
2. USYTUOWANIE WG RZUTU ARCHITEKTONICZNEGO

PRACOWNIA ARCHITEKTONICZNO-URBANISTYCZNA A3. 44-100 GLIWICE UL.BEDNARSKA 4/4 tel: 032 238 96 85

TEMAT PROJEKTU:	P.BW. TERMOMODERNIZACJI BUDYNKU PRZEDSZKOLA NR 16 W CIESZYNIE	PROJEKTOWAŁ:	mgr inz. Henryk Borecki
ADRES:	CIESZYN,UL.BIELSKA 75		
TEMAT RYSUNKU:	MUR OPOROWY - DETAL "AA"		
INWESTOR:	URZĄD MIEJSKI W CIESZYNIE 43-400 CIESZYN,RYNEK 1		UP NR: 82/92
FAZA/BRANŻA: PB/ARCH.	DATA: wrzesień 2008 / SKALA: 1:100,1:20	NR RYSUNKU:	K-1